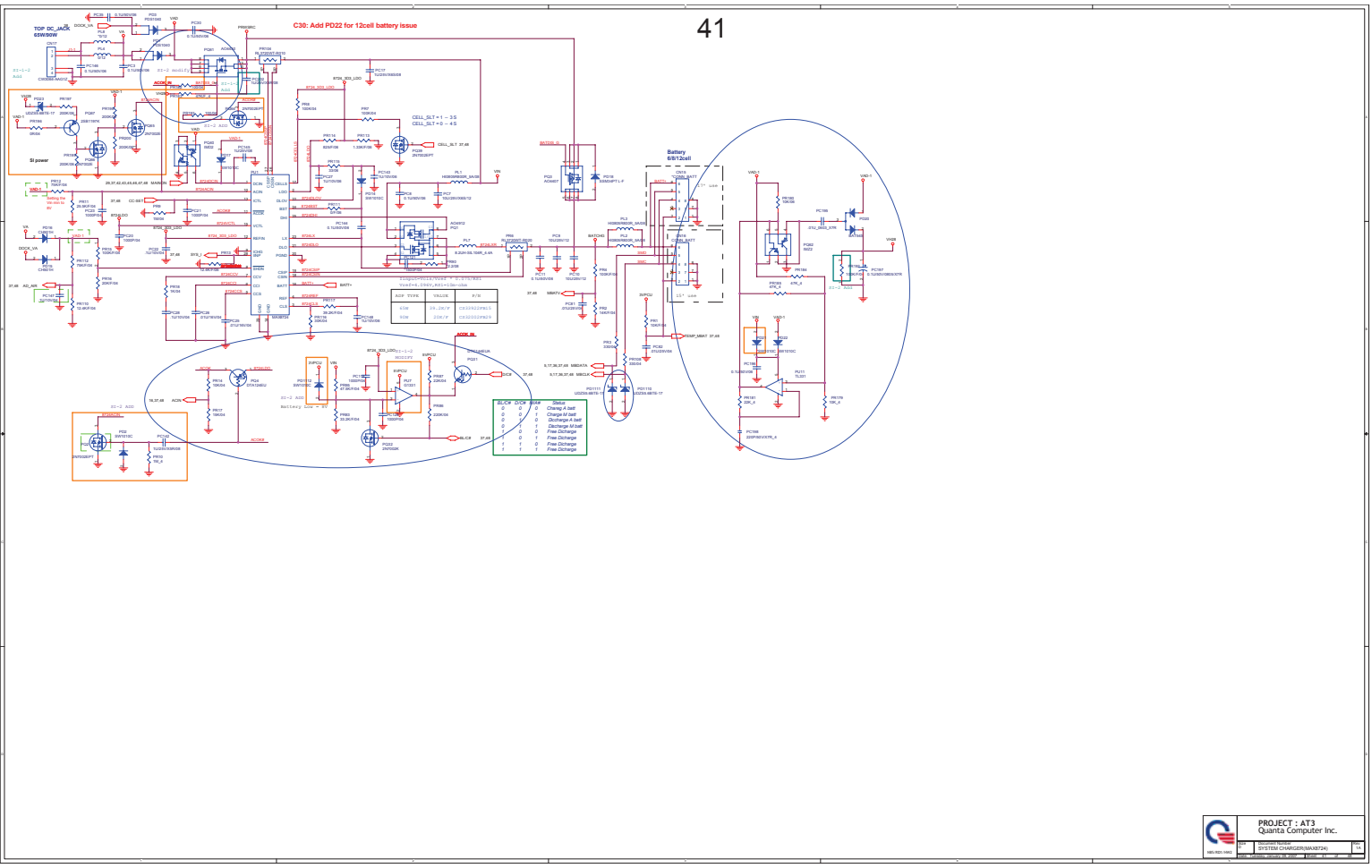assistenza compaq